MIA BEŞİK MONTAJ ŞEMASI

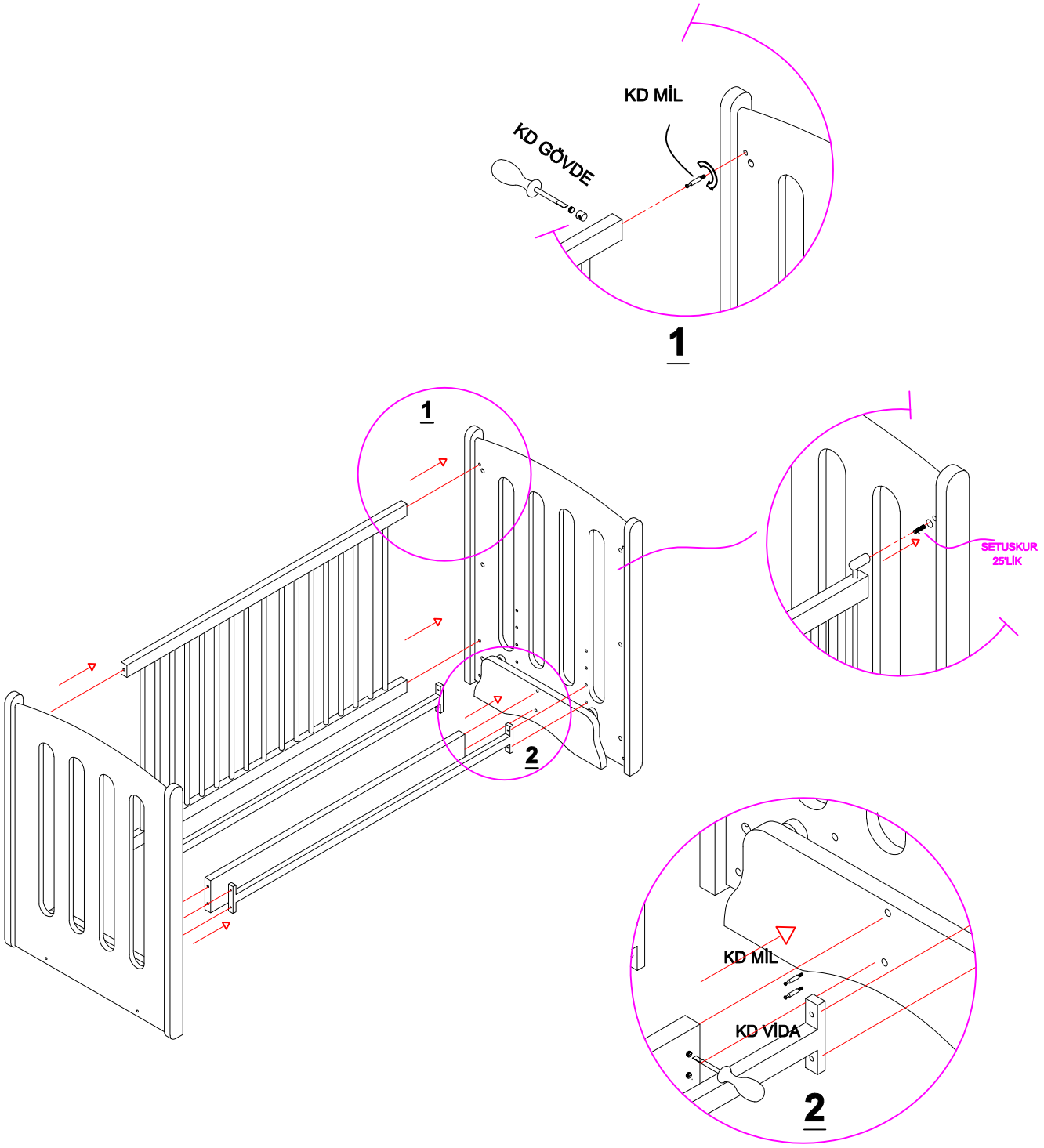

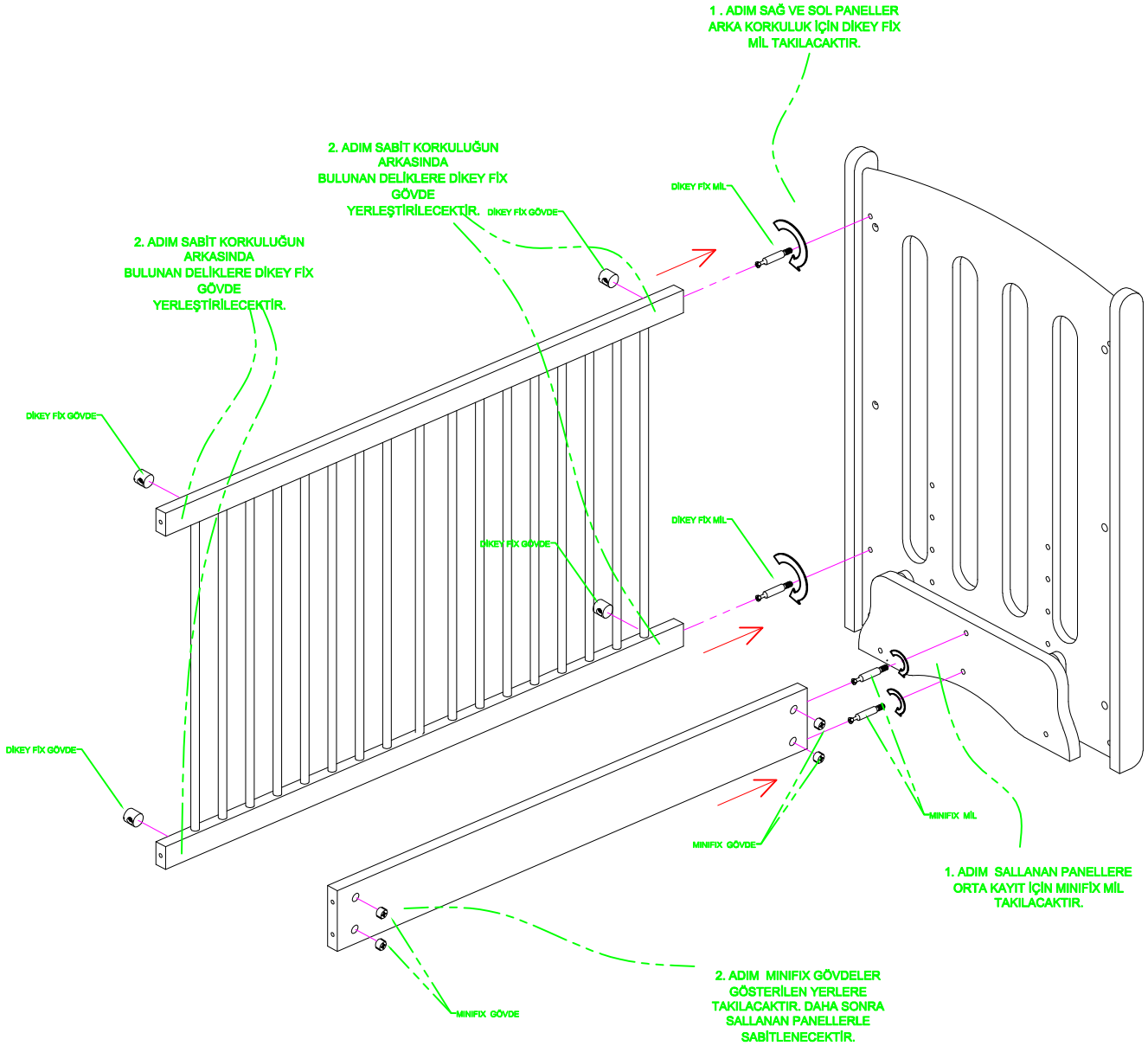
1 . ADIM SAĞ VE SOL PANELLER ARKA KORKULUK İÇİN DİKEY FİX MİL TAKILACAKTIR.
2. ADIM SABİT KORKULUĞUN ARKASINDA BULUNAN DELİKLERE DİKEY FİX GÖVDE YERLEŞTİRİLECEKTİR.
DİKEY FİX GÖVDE
DİKEY FİX MİL
2. ADIM SABİT KORKULUĞUN ARKASINDA BULUNAN DELİKLERE DİKEY FİX GÖVDE YERLEŞTİRİLECEKTİR.
DİKEY FİX GÖVDE
DİKEY FİX GÖVDE
DİKEY FİX MİL
DİKEY FİX GÖVDE
MINIFIX MİL
MINIFIX GÖVDE
1. ADIM SALLANAN PANELLERE ORTA KAYIT İÇİN MINIFİX MİL TAKILACAKTIR.
2. ADIM MINIFIX GÖVDELER GÖSTERİLEN YERLERE TAKILACAKTIR. DAHA SONRA SALLANAN PANELLERLE SABİTLENECEKTİR.
MINIFIX GÖVDE

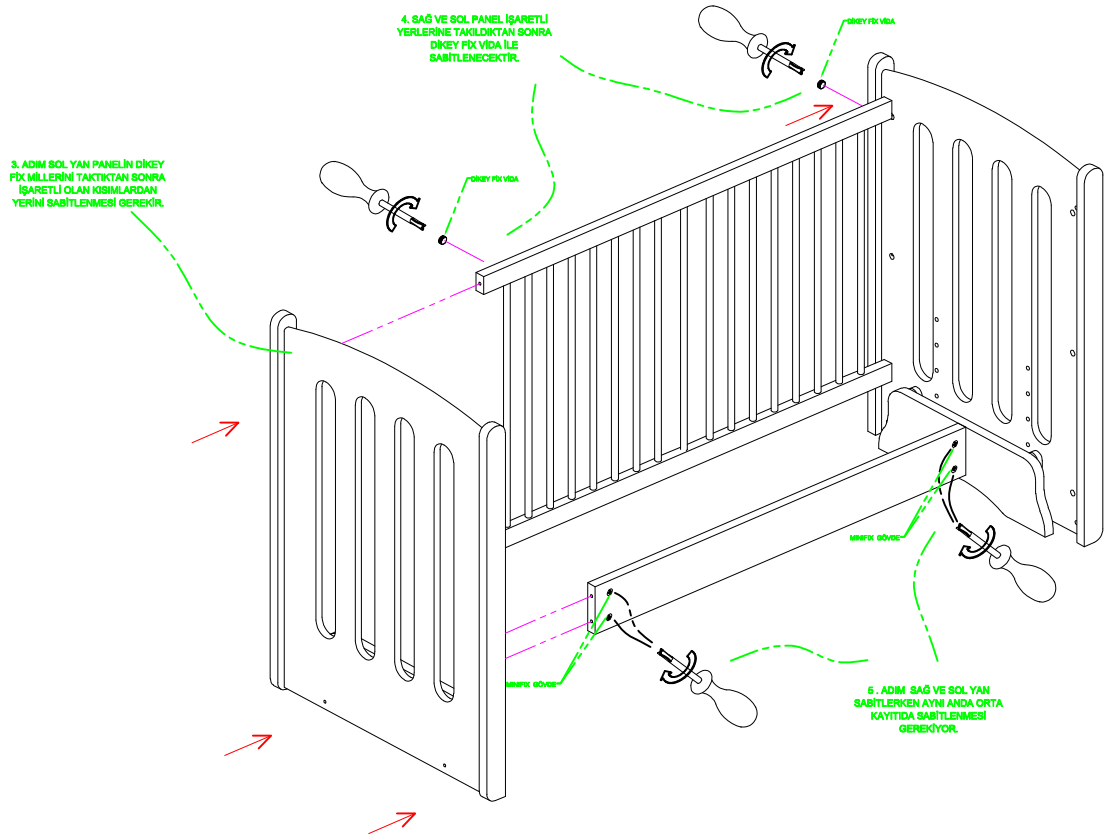
4. SAĞ VE SOL PANEL İŞARETLİ YERLERİNE TAKILDIKTAN SONRA DİKEY FİX VİDA İLE SABİTLENECEKTİR.
DİKEY FİX VİDA
3. ADIM SOL YAN PANELİN DİKEY FİX MİLLERİNİ TAKTIKTAN SONRA İŞARETLİ OLAN KISIMLARDAN YERİNİ SABİTLENMESİ GEREKİR.
DİKEY FİX VİDA
MINIFIX GÖVDE
MINIFIX GÖVDE
5 . ADIM SAĞ VE SOL YAN SABİTLERKEN AYNI ANDA ORTA KAYITIDA SABİTLENMESİ GEREKİYOR.

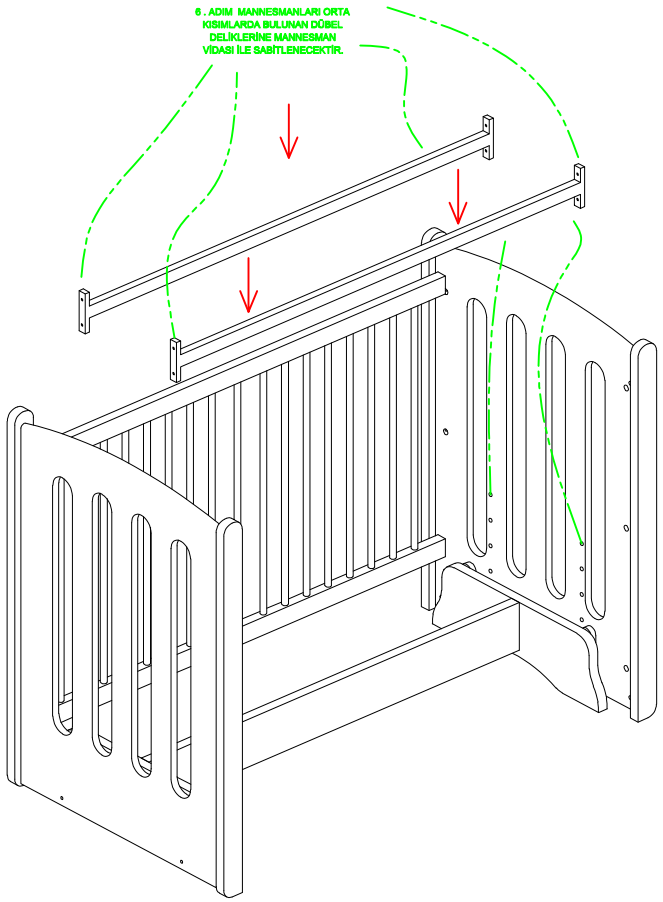
6 . ADIM MANNESMANLARI ORTA KISIMLARDA BULUNAN DÜBEL DELİKLERİNE MANNESMAN VİDASI İLE SABİTLENECEKTİR.

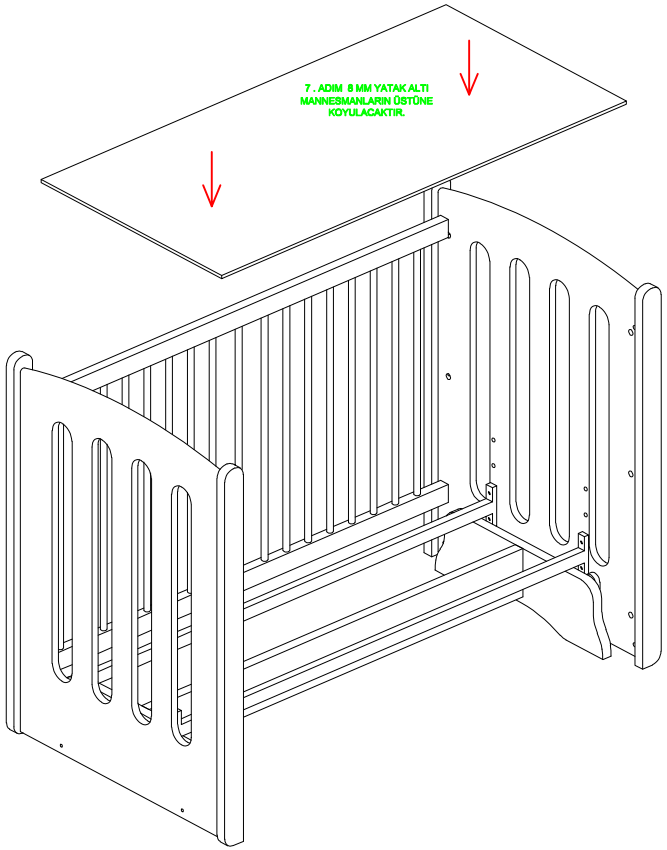
7 . ADIM 8 MM YATAK ALTI
MANNESMANLARIN ÜSTÜNE
KOYULACAKTIR.

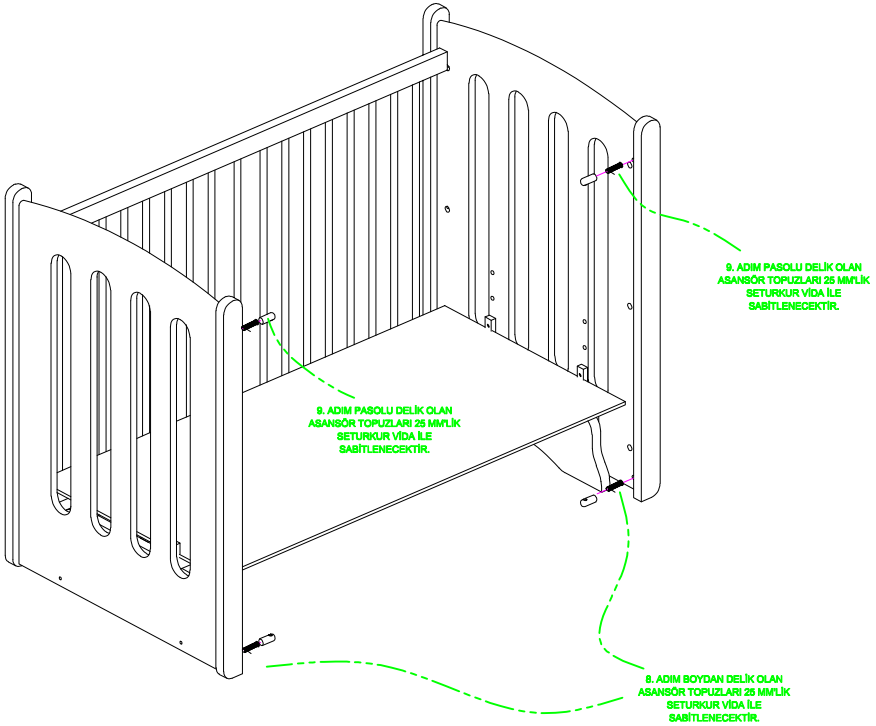
9. ADIM PASOLU DELİK OLAN
ASANSÖR TOPUZLARI 25 MM'LİK
SETURKUR VİDA İLE
SABİTLENECEKTİR.
9. ADIM PASOLU DELİK OLAN
ASANSÖR TOPUZLARI 25 MM'LİK
SETURKUR VİDA İLE
SABİTLENECEKTİR.
8. ADIM BOYDAN DELİK OLAN
ASANSÖR TOPUZLARI 25 MM'LİK
SETURKUR VİDA İLE
SABİTLENECEKTİR.

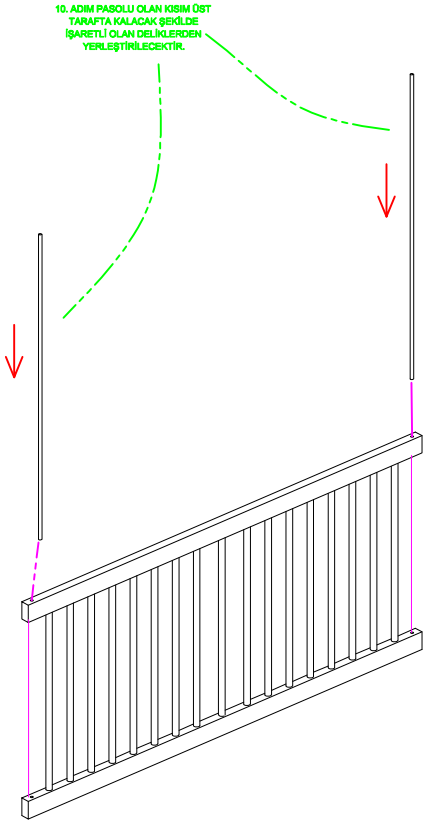
10. ADIM PASOLU OLAN KISIM ÜST TARAFTA KALACAK ŞEKİLDE İŞARETLİ OLAN DELİKLERDEN YERLEŞTİRİLECEKTİR.

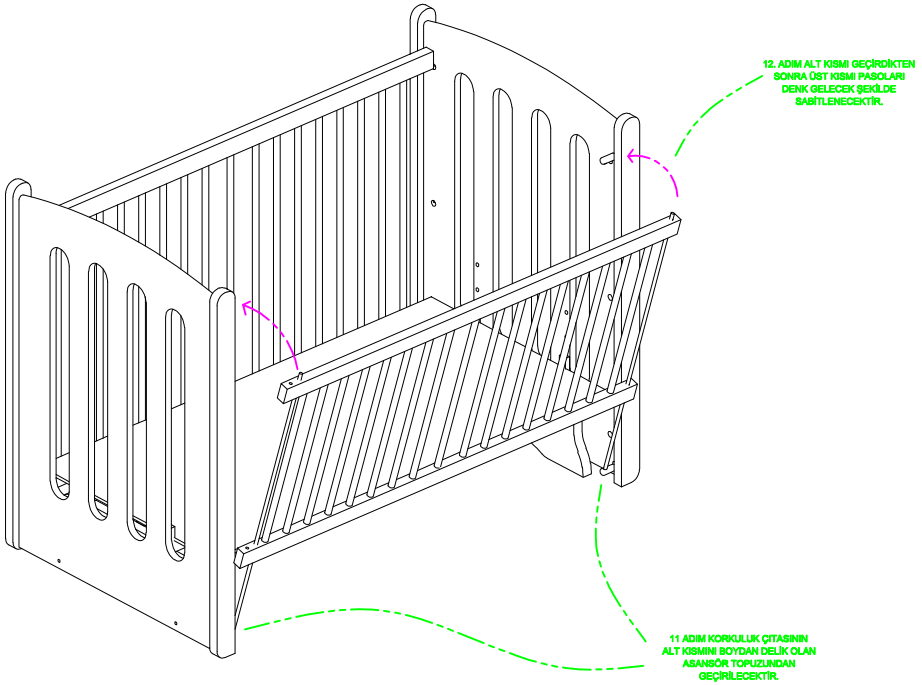
12. ADIM ALT KISMI GEÇİRDİKTEN SONRA ÜST KISMI PASOLARI DENK GELECEK ŞEKİLDE SABİTLENECEKTİR.
11 ADIM KORKULUK ÇITASININ ALT KISMINI BOYDAN DELİK OLAN ASANSÖR TOPUZUNDAN GEÇİRİLECEKTİR.